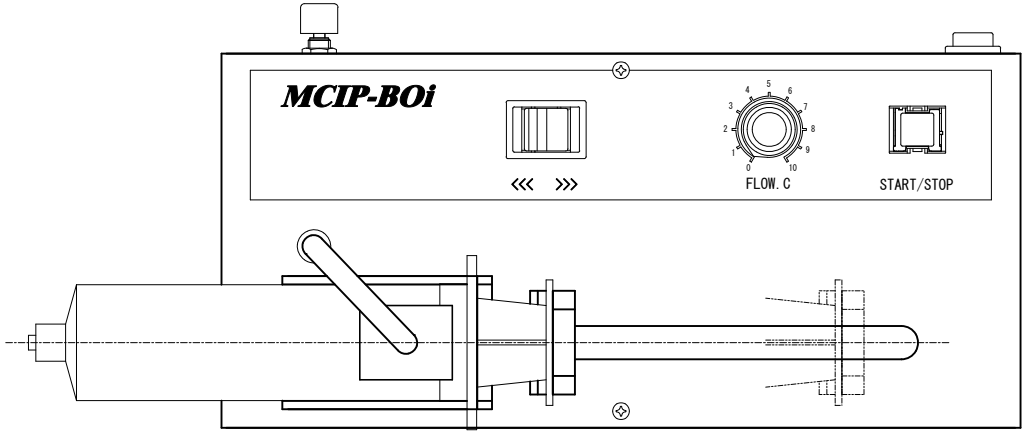

背　面

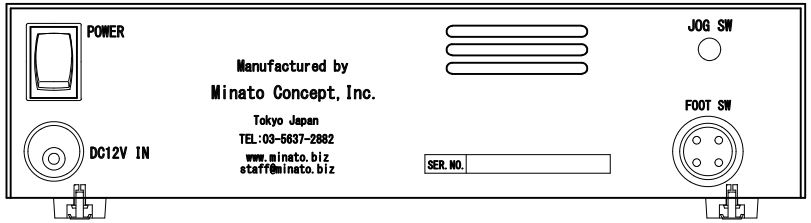

仕　　様

名　　称　：据置型シリンジポンプ

使用シリンジ：樹脂製１～５０ｍｌ

最大流量　：約28.9ｍｌ/分（50mlｼﾘﾝｼﾞ使用時）

最大速度　：約45mm/分

最大推力　：約４ｋｇｆ

ストローク：最大８４mm

再現精度　：±０．５％

筐　　体：据置箱型板金焼付け塗装

本体重量　：約１．２ｋｇ

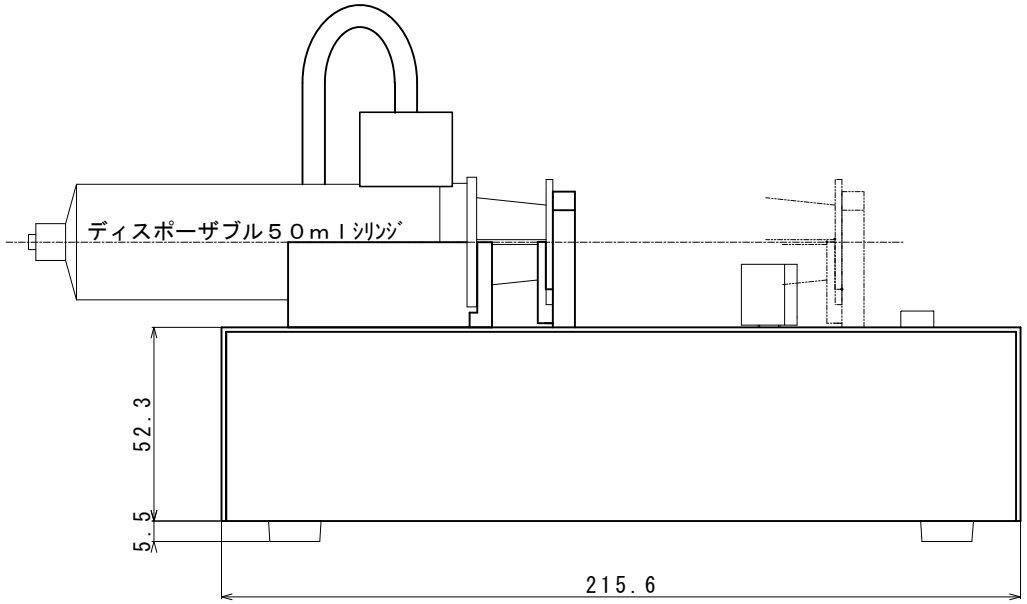

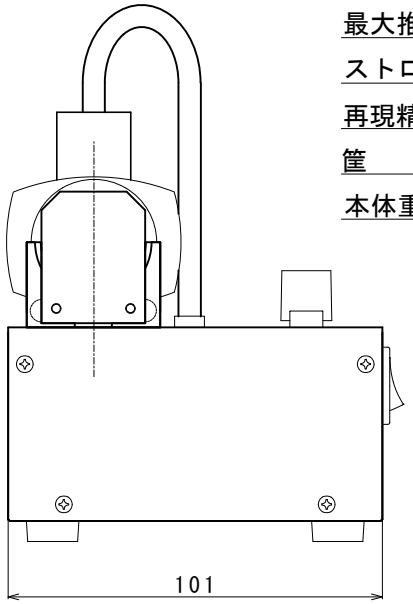

来歴	年月日	記　事	品番	部品名	材　質	数量	備　考
△							
△							
△							
△			1				

尺度	承認	検図	検図	製図	品名
1/1	・	・	・	・	ＭＣＩＰ－ＢＯｉ外観図